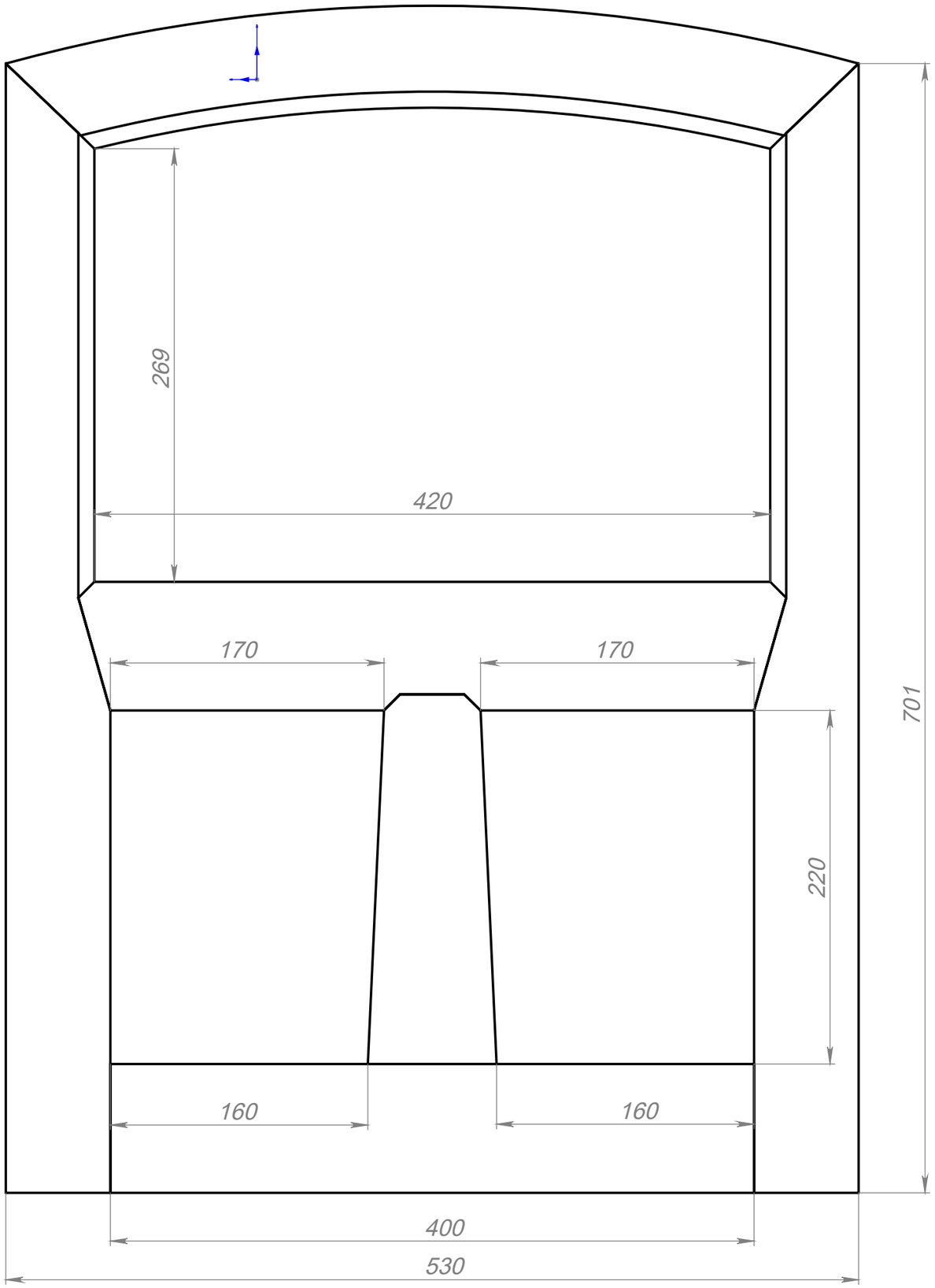

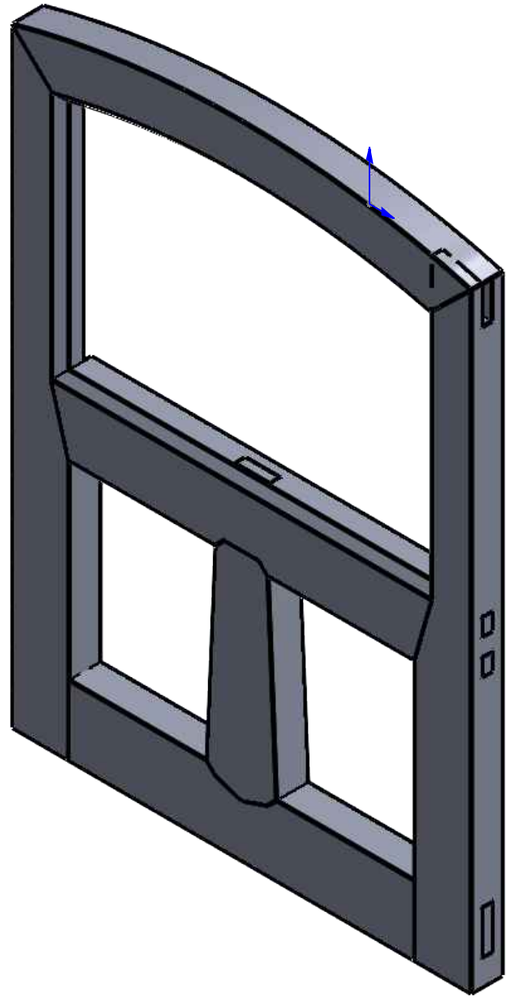

ПО УМОЛЧАНИЮ: РАЗМЕРЫ В МИЛЛИМЕТРАХ ШЕРОХОВАТОСТЬ: ДОПУСКИ: ЛИНЕЙНЫЕ: УГЛОВЫЕ:		ОБРАБОТКА:			СГЛАДИТЬ ЗАУСЕНЦЫ И ОСТРЫЕ КРОМКИ		НЕ МАСШТАБИРОВАТЬ ЧЕРТЕЖ	РЕДАКЦИЯ
	ИМЯ	ПОДПИСЬ	ДАТА				НАЗВАНИЕ:	
Разраб	Салкич М.						Рама итоги года	
Пров.								
Утв.								
Маш.								
Т.контр				МАТЕРИАЛ:			ЧЕРТЕЖ №: Рама	А3
				МАССА:			МАСШТАБ:1:10	ЛИСТ 2 ИЗ 2

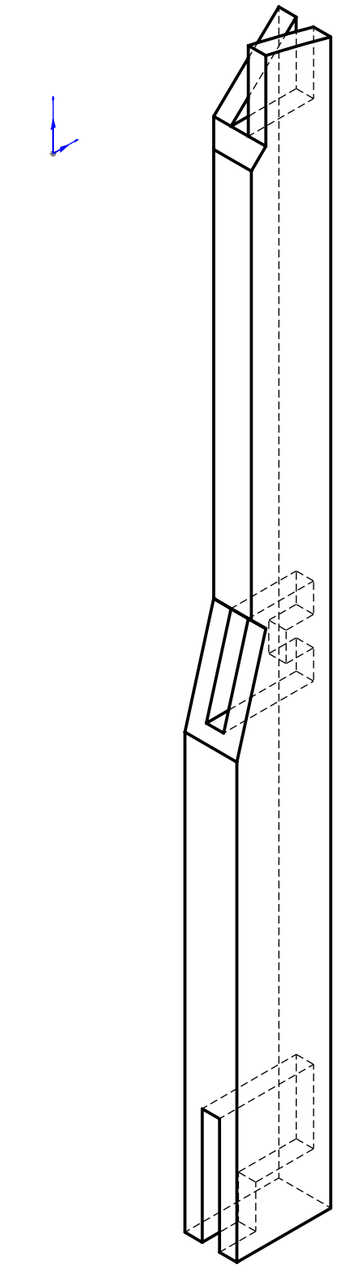

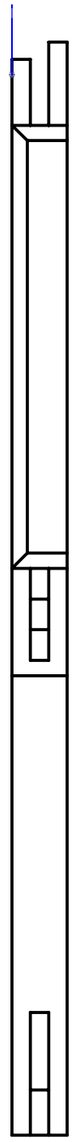

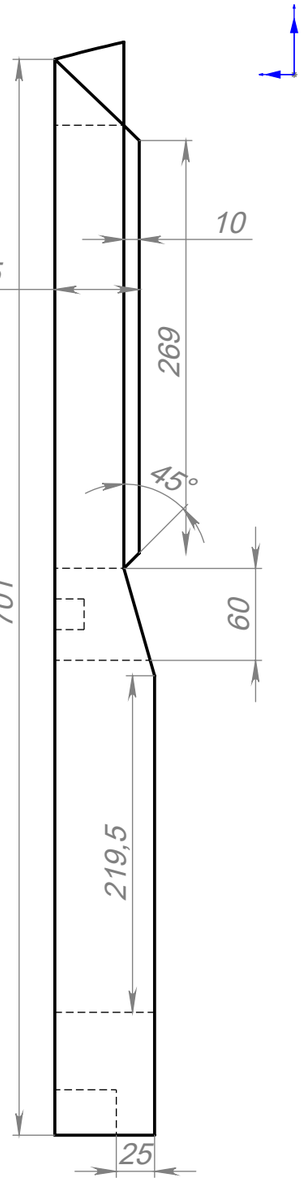

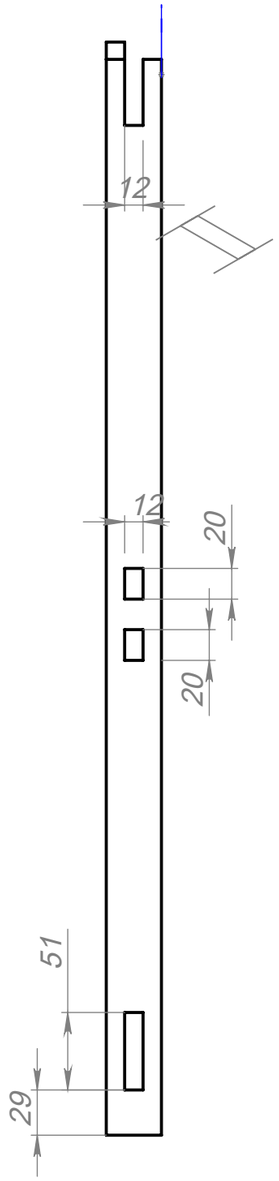

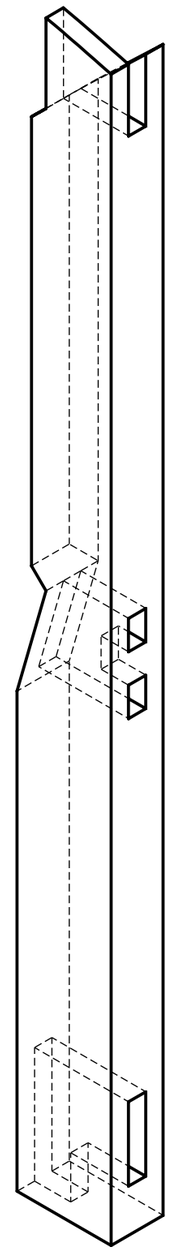

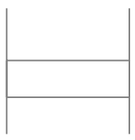

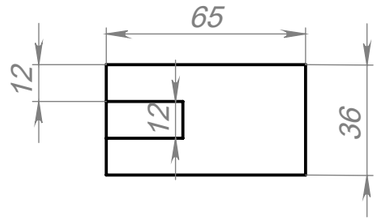

ПО УМОЛЧАНИЮ: РАЗМЕРЫ В МИЛЛИМЕТРАХ ШЕРОХОВАТОСТЬ: ДОПУСКИ: ЛИНЕЙНЫЕ: УГЛОВЫЕ:		ОБРАБОТКА:		СГЛАДИТЬ ЗАУСЕНЦЫ И ОСТРЫЕ КРОМКИ		НЕ МАСШТАБИРОВАТЬ ЧЕРТЕЖ	РЕДАКЦИЯ
	ИМЯ	ПОДПИСЬ	ДАТА			НАЗВАНИЕ: Рама итоги года	
Разраб	Салкич М.						
Пров.							
Утв.							
Маш.							
Т.контр				МАТЕРИАЛ:		ЧЕРТЕЖ №: Стойка	А3
				МАССА:		МАСШТАБ:1:10	ЛИСТ 2 ИЗ 2

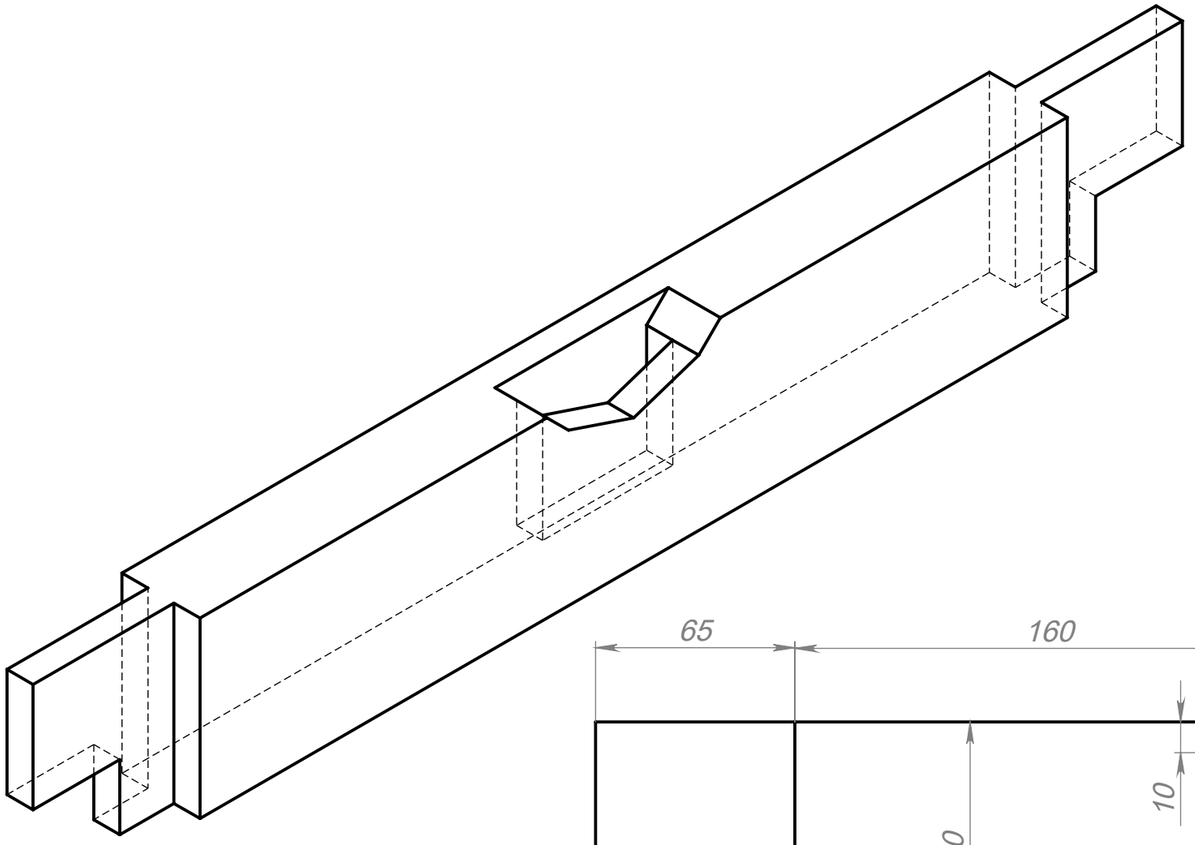

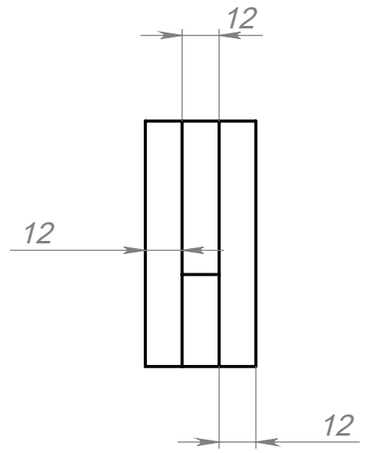

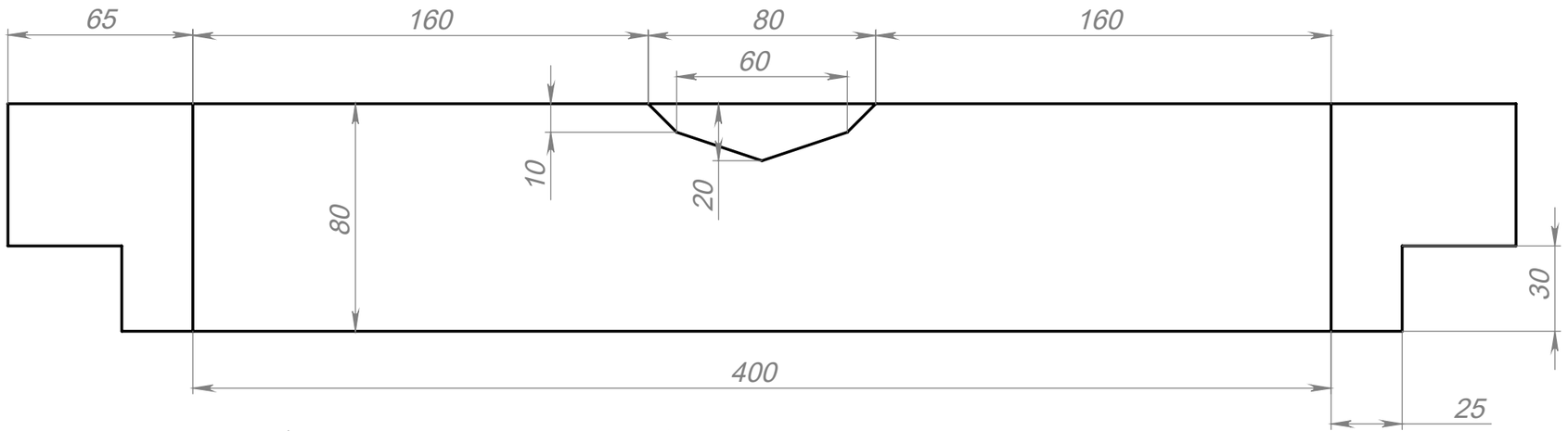

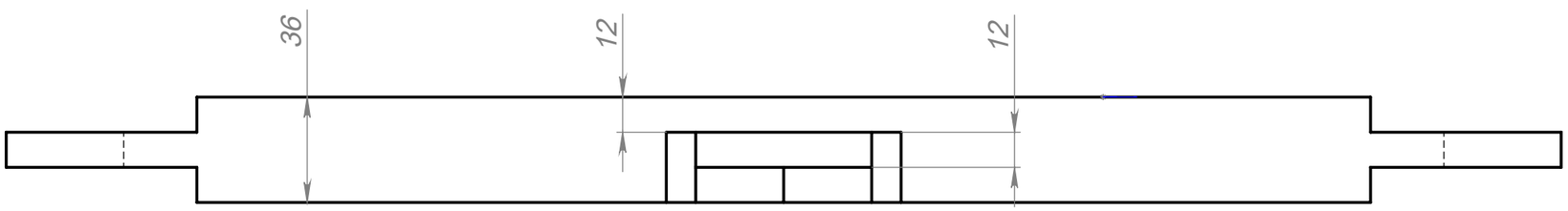

ПО УМОЛЧАНИЮ: РАЗМЕРЫ В МИЛЛИМЕТРАХ ШЕРОХОВАТОСТЬ: ДОПУСКИ: ЛИНЕЙНЫЕ: УГЛОВЫЕ:		ОБРАБОТКА:		СГЛАДИТЬ ЗАУСЕНЦЫ И ОСТРЫЕ КРОМКИ	НЕ МАСШТАБИРОВАТЬ ЧЕРТЕЖ	РЕДАКЦИЯ	
	ИМЯ	ПОДПИСЬ	ДАТА		НАЗВАНИЕ:		
Разраб	Салкич М.				Рама итоги года		
Пров.							
Утв.							
Маш.							
Т.контр				МАТЕРИАЛ:	ЧЕРТЕЖ №:	А3	
				МАССА:	МАСШТАБ:1:10	ЛИСТ 2 ИЗ 2	

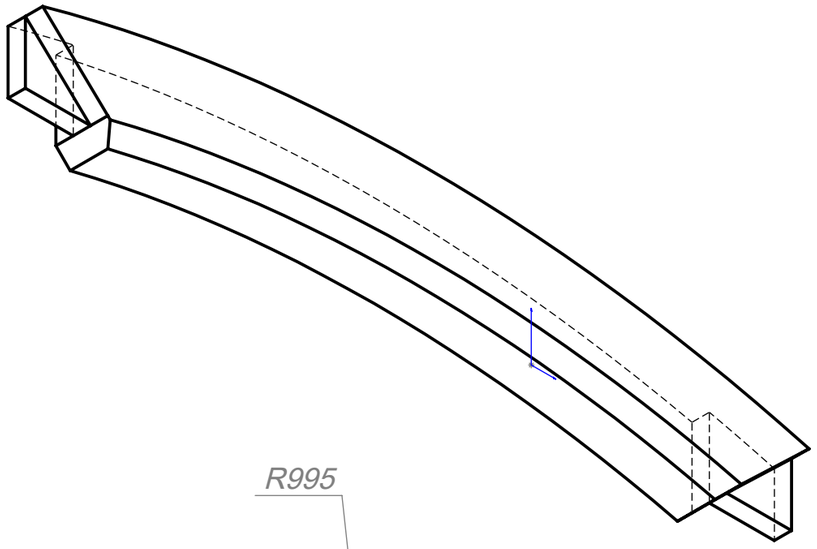

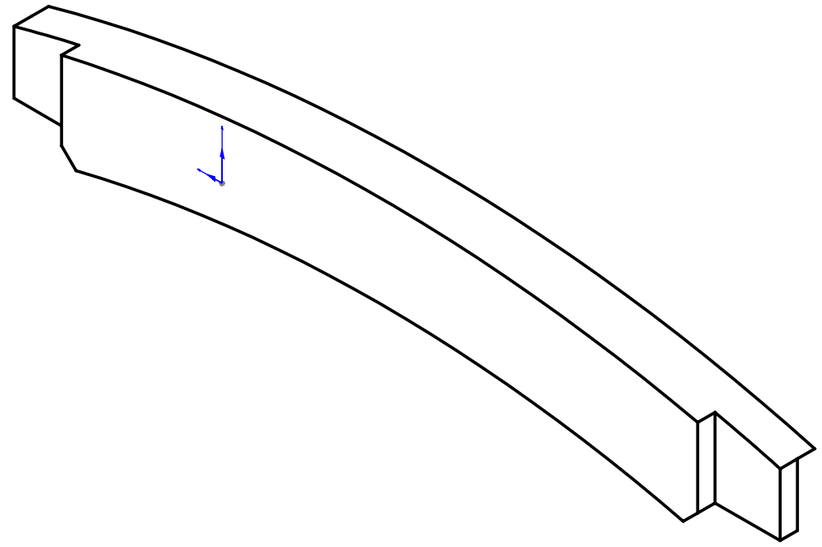

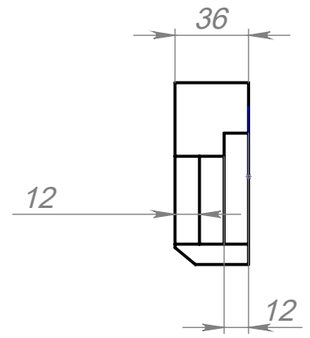

ПО УМОЛЧАНИЮ: РАЗМЕРЫ В МИЛЛИМЕТРАХ ШЕРОХОВАТОСТЬ: ДОПУСКИ: ЛИНЕЙНЫЕ: УГЛОВЫЕ:		ОБРАБОТКА:			СГЛАДИТЬ ЗАУСЕНЦЫ И ОСТРЫЕ КРОМКИ	НЕ МАСШТАБИРОВАТЬ ЧЕРТЕЖ	РЕДАКЦИЯ
	ИМЯ	ПОДПИСЬ	ДАТА			НАЗВАНИЕ:	
Разраб	Салкич М.					Рама итоги года	
Пров.							
Утв.							
Маш.							
Т.контр				МАТЕРИАЛ:		ЧЕРТЕЖ №: Дуга	А3
				МАССА:		МАСШТАБ:1:10	ЛИСТ 2 ИЗ 2

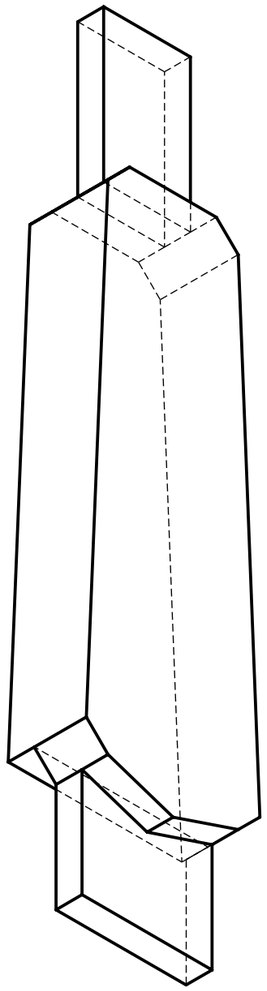

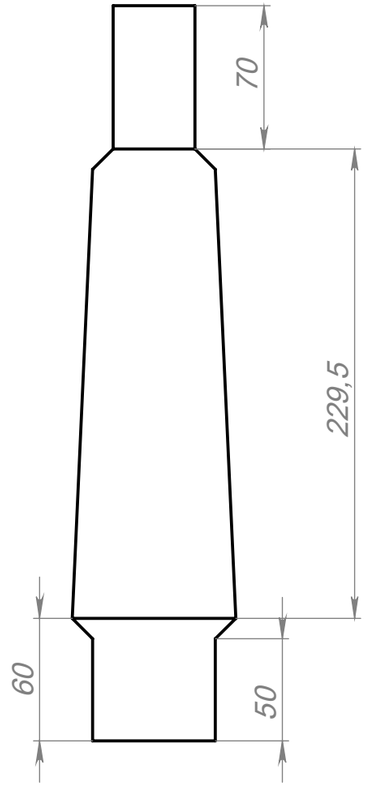

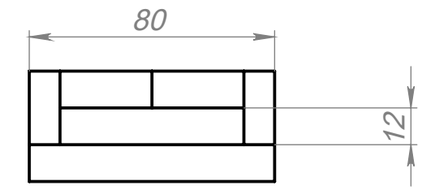

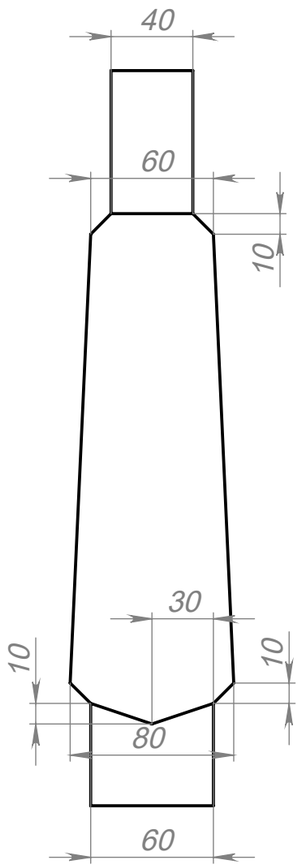

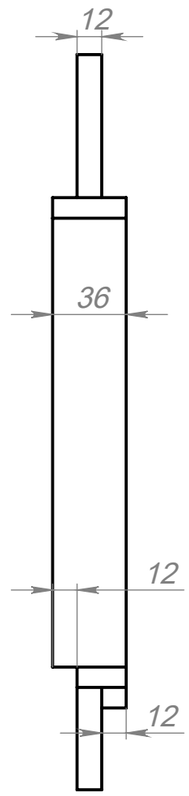

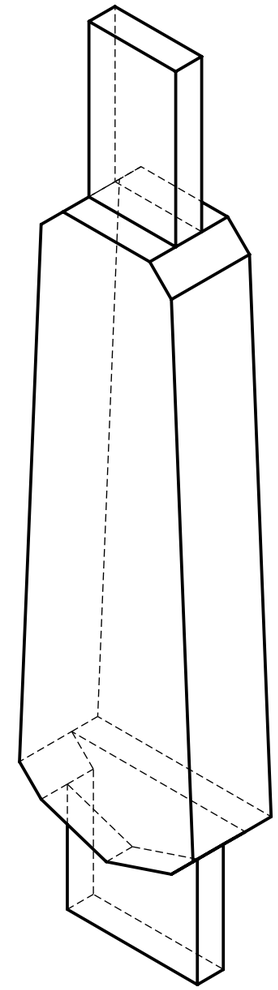

ПО УМОЛЧАНИЮ: РАЗМЕРЫ В МИЛЛИМЕТРАХ ШЕРОХОВАТОСТЬ: ДОПУСКИ: ЛИНЕЙНЫЕ: УГЛОВЫЕ:		ОБРАБОТКА:		СГЛАДИТЬ ЗАУСЕНЦЫ И ОСТРЫЕ КРОМКИ		НЕ МАСШТАБИРОВАТЬ ЧЕРТЕЖ	РЕДАКЦИЯ
	ИМЯ	ПОДПИСЬ	ДАТА			НАЗВАНИЕ:	
Разраб	Салкич М.					Рама итоги года	
Пров.							
Утв.							
Маш.							
Т.контр				МАТЕРИАЛ:		ЧЕРТЕЖ №: Центральная деталь	А3
				МАССА:		МАСШТАБ:1:10	ЛИСТ 2 ИЗ 2

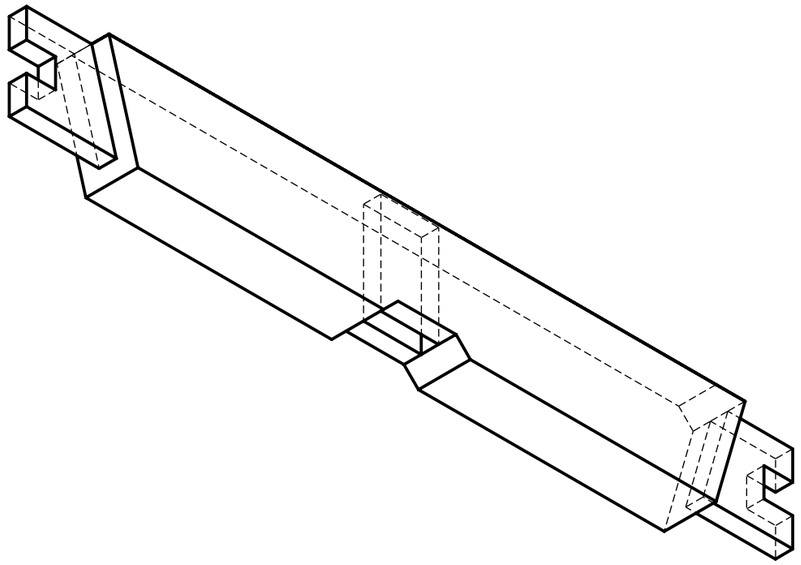

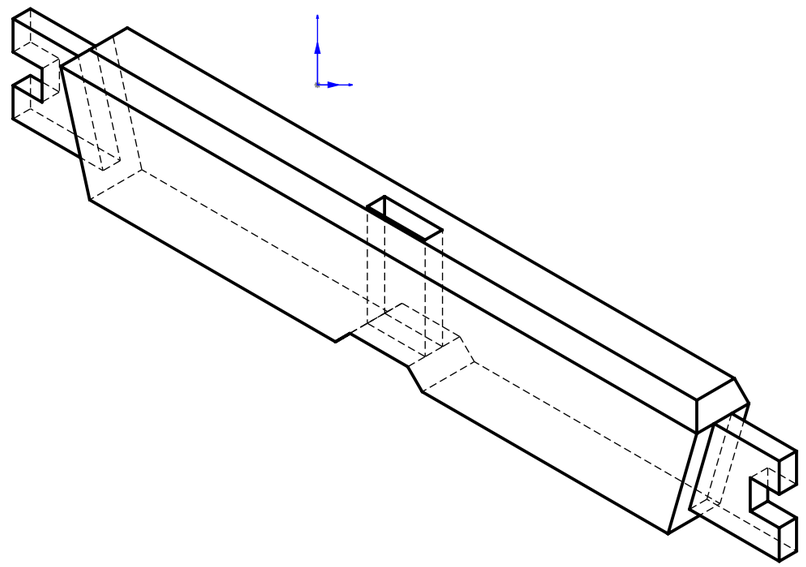

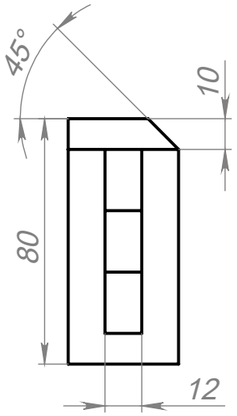

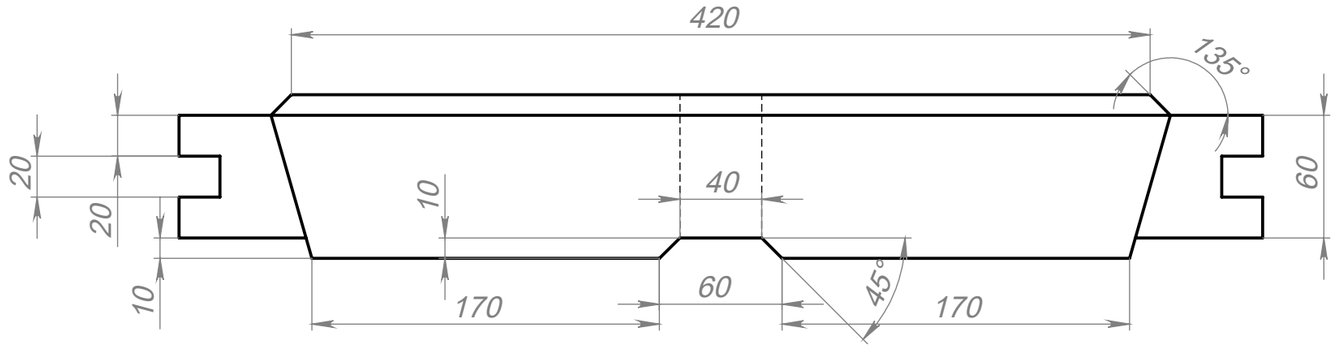

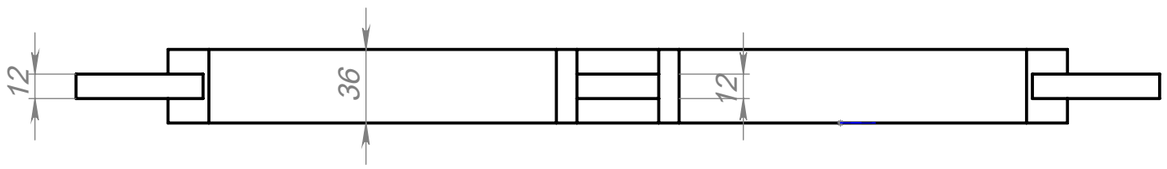

ПО УМОЛЧАНИЮ: РАЗМЕРЫ В МИЛЛИМЕТРАХ ШЕРОХОВАТОСТЬ: ДОПУСКИ: ЛИНЕЙНЫЕ: УГЛОВЫЕ:		ОБРАБОТКА:		СГЛАДИТЬ ЗАУСЕНЦЫ И ОСТРЫЕ КРОМКИ		НЕ МАСШТАБИРОВАТЬ ЧЕРТЕЖ	РЕДАКЦИЯ
	ИМЯ	ПОДПИСЬ	ДАТА			НАЗВАНИЕ:	
Разраб	Салкич М.					Рама итоги года	
Пров.							
Утв.							
Маш.							
Т.контр				МАТЕРИАЛ:		ЧЕРТЕЖ №: Центральная деталь	А3
				МАССА:		МАСШТАБ:1:10	ЛИСТ 2 ИЗ 2